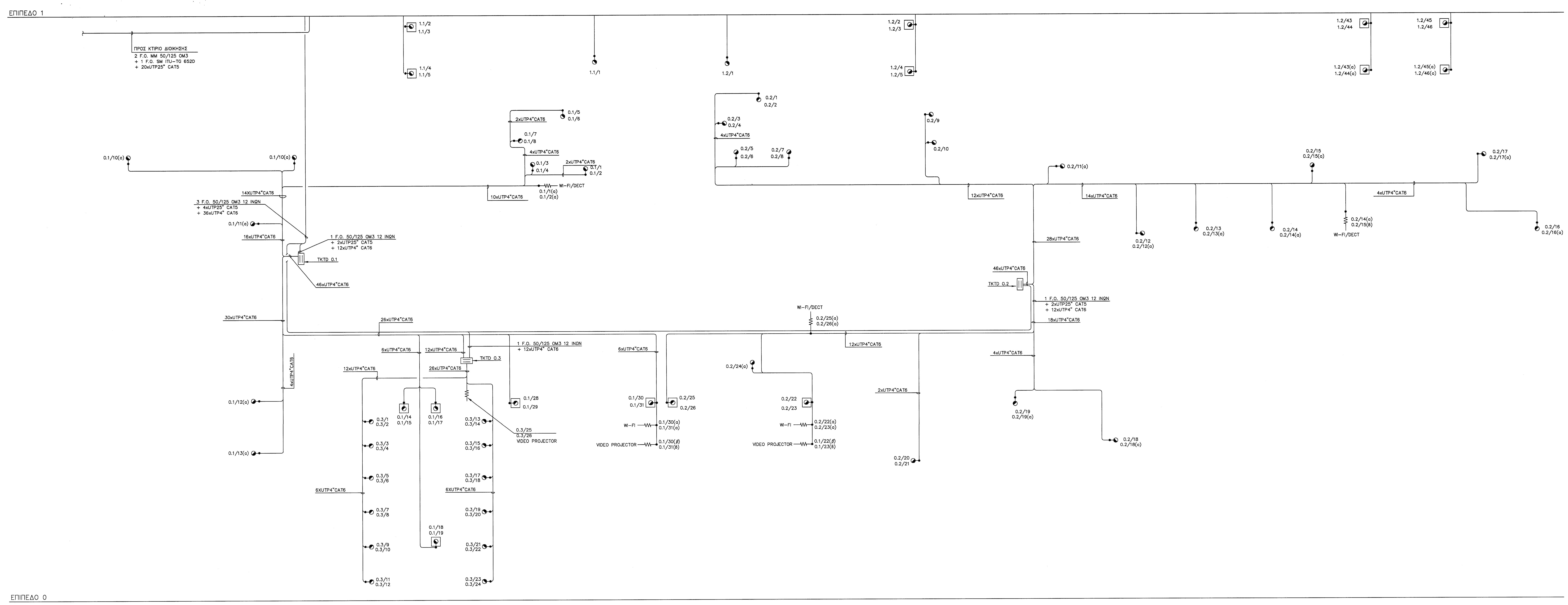

ΥΠΟΜΝΗΜΑ

ΓΕΝΙΚΑ

ΣΚ 200Χ60mm — ΣΧΑΡΑ ΟΔΕΥΣΗΣ ΚΑΛΩΔΙΩΝ ΑΣΘΕΝΩΝ ΡΕΥΜΑΤΩΝ ΔΙΑΣΤΑΣΕΩΝ 200Χ60mm

Ψ — ΟΔΕΥΣΗ ΚΑΛΩΔΙΟΥ ΣΤΗ ΨΕΥΔΟΡΟΦΗ ΣΕ ΣΧΑΡΑ (ΕΑΝ ΣΗΜΕΙΩΝΕΤΑΙ ΣΤΑ ΣΧΕΔΙΑ) Ή ΚΑΡΦΩΤΟ Η' ΜΕΣΑ ΣΕ ΣΩΛΗΝΑ DUROFLEX, ΑΝ ΠΡΟΚΕΙΤΑΙ ΓΙΑ ΨΕΥΔΟΡΟΦΗ ΑΠΟ ΓΥΨΟΣΑΝΙΔΑ

Κ — ΟΔΕΥΣΗ ΚΑΛΩΔΙΟΥ ΣΕ ΗΛΕΚΤΡΟΛΟΓΙΚΟ ΚΑΝΑΛΙ ΚΟΙΝΟ ΜΕ ΤΑ ΙΣΧΥΡΑ ΡΕΥΜΑΤΑ

ΕΟ — ΟΔΕΥΣΗ ΚΑΛΩΔΙΟΥ ΕΜΦΑΝΕΣ ΣΤΗΝ ΟΡΟΦΗ ΜΕΣΑ ΣΕ ΣΧΑΡΑ (ΑΝ ΣΗΜΕΙΩΝΕΤΑΙ ΣΤΑ ΣΧΕΔΙΑ) Η' ΔΙΑΦΟΡΕΤΙΚΑ ΜΕΣΑ ΣΕ ΣΩΛΗΝΑ CONDUR

ΤΗΛΕΦΩΝΑ

ΠΡΙΖΑ ΤΗΛΕΦΩΝΟΥ ΧΩΝΕΥΤΗ ΜΕ ΔΥΟ ΥΠΟΔΟΧΕΣ ΤΥΠΟΥ RJ45 UNSCREENED category 5

ΠΡΙΖΑ ΤΗΛΕΦΩΝΟΥ ΧΩΝΕΥΤΗ ΜΕ ΔΥΟ ΥΠΟΔΟΧΕΣ ΤΥΠΟΥ RJ45 UNSCREENED category 5 ΜΕΣΑ ΣΕ ΜΕΤΑΛΛΙΚΟ ΕΡΜΑΡΙΟ ΚΛΕΙΣΤΟ ΜΕ ΚΛΕΙΔΙ

ΔΙΠΛΗ ΑΝΑΜΟΝΗ ΚΑΛΩΔΙΟΥ UTP 4" CAT6
Ο ΑΡΙΘΜΟΣ ΚΑΙ ΤΑ ΖΕΥΓΗ ΤΩΝ ΚΑΛΩΔΙΩΝ ΑΝΑΦΕΡΟΝΤΑΙ ΣΤΑ ΣΧΕΔΙΑ

TKTD-4.1 — ΤΟΠΙΚΟΣ ΚΑΤΑΝΕΜΗΤΗΣ ΤΗΛΕΦΩΝΩΝ & DATA No.1 (ΕΠΙΠΕΔΟΥ 4)

ΚΑΛΩΔΙΟΣΗ ΤΗΛΕΦΩΝΩΝ & DATA ΜΕ ΚΑΛΩΔΙΟ UTP category 6 UNSHIELDED
Ο ΑΡΙΘΜΟΣ ΚΑΙ ΤΑ ΖΕΥΓΗ ΤΩΝ ΚΑΛΩΔΙΩΝ ΑΝΑΦΕΡΟΝΤΑΙ ΣΤΑ ΣΧΕΔΙΑ

ΑΝΑΛΥΣΗ ΚΑΤΑΝΕΜΗΤΩΝ

T.K.T.D. 0.1– 25U
- 1 ΣΥΡΤΑΡΙ ΟΠΤΙΚΩΝ ΙΝΩΝ ΓΙΑ ΤΕΡΜΑΤΙΣΜΟ 12 ΙΝΩΝ ΚΑΤΑΚΟΡΥΦΟΥ ΔΙΚΤΥΟΥ DATA (1U)
- 2 PATCH PANEL ΤΩΝ 24 ΘΕΣΕΩΝ ΓΙΑ ΤΕΡΜΑΤΙΣΜΟ ΚΑΤΑΚΟΡΥΦΟΥ ΔΙΚΤΥΟΥ VOICE (2U)
- 1 PATCH PANEL ΤΩΝ 24 ΘΕΣΕΩΝ ΓΙΑ ΤΕΡΜΑΤΙΣΜΟ ΚΑΤΑΚΟΡΥΦΟΥ ΔΙΚΤΥΟΥ DATA (1U)
- 2 PATCH PANEL ΤΩΝ 24 ΘΕΣΕΩΝ ΓΙΑ ΤΕΡΜΑΤΙΣΜΟ ΟΡΙΖΟΝΤΙΟΥ ΔΙΚΤΥΟΥ VOICE – DATA (2U)
- 6 WIRE MANAGER (6U)
- 1 ΠΟΛΥΠΡΙΖΑ 6 ΘΕΣΕΩΝ (1U)
- ΕΦΕΔΡΕΙΑ (4U) ΓΙΑ ΤΗΝ ΤΟΠΟΘΕΤΗΣΗ ΕΝΕΡΓΟΥ ΕΞΟΠΛΙΣΜΟΥ

T.K.T.D. 1.1– 25U
- 1 ΣΥΡΤΑΡΙ ΟΠΤΙΚΩΝ ΙΝΩΝ ΓΙΑ ΤΕΡΜΑΤΙΣΜΟ 12 ΙΝΩΝ ΚΑΤΑΚΟΡΥΦΟΥ ΔΙΚΤΥΟΥ DATA (1U)
- 1 PATCH PANEL ΤΩΝ 24 ΘΕΣΕΩΝ ΓΙΑ ΤΕΡΜΑΤΙΣΜΟ ΚΑΤΑΚΟΡΥΦΟΥ ΔΙΚΤΥΟΥ VOICE (1U)
- 1 PATCH PANEL ΤΩΝ 24 ΘΕΣΕΩΝ ΓΙΑ ΤΕΡΜΑΤΙΣΜΟ ΚΑΤΑΚΟΡΥΦΟΥ ΔΙΚΤΥΟΥ DATA (1U)
- 2 PATCH PANEL ΤΩΝ 24 ΘΕΣΕΩΝ ΓΙΑ ΤΕΡΜΑΤΙΣΜΟ ΟΡΙΖΟΝΤΙΟΥ ΔΙΚΤΥΟΥ VOICE – DATA (2U)
- 5 WIRE MANAGER (6U)
- 1 ΠΟΛΥΠΡΙΖΑ 6 ΘΕΣΕΩΝ (1U)
- ΕΦΕΔΡΕΙΑ (4U) ΓΙΑ ΤΗΝ ΤΟΠΟΘΕΤΗΣΗ ΕΝΕΡΓΟΥ ΕΞΟΠΛΙΣΜΟΥ

T.K.T.D. 0.2– 25U
- 1 ΣΥΡΤΑΡΙ ΟΠΤΙΚΩΝ ΙΝΩΝ ΓΙΑ ΤΕΡΜΑΤΙΣΜΟ 12 ΙΝΩΝ ΚΑΤΑΚΟΡΥΦΟΥ ΔΙΚΤΥΟΥ DATA (1U)
- 2 PATCH PANEL ΤΩΝ 24 ΘΕΣΕΩΝ ΓΙΑ ΤΕΡΜΑΤΙΣΜΟ ΚΑΤΑΚΟΡΥΦΟΥ ΔΙΚΤΥΟΥ VOICE (2U)
- 1 PATCH PANEL ΤΩΝ 24 ΘΕΣΕΩΝ ΓΙΑ ΤΕΡΜΑΤΙΣΜΟ ΚΑΤΑΚΟΡΥΦΟΥ ΔΙΚΤΥΟΥ DATA (1U)
- 2 PATCH PANEL ΤΩΝ 24 ΘΕΣΕΩΝ ΓΙΑ ΤΕΡΜΑΤΙΣΜΟ ΟΡΙΖΟΝΤΙΟΥ ΔΙΚΤΥΟΥ VOICE – DATA (2U)
- 6 WIRE MANAGER (6U)
- 1 ΠΟΛΥΠΡΙΖΑ 6 ΘΕΣΕΩΝ (1U)
- ΕΦΕΔΡΕΙΑ (4U) ΓΙΑ ΤΗΝ ΤΟΠΟΘΕΤΗΣΗ ΕΝΕΡΓΟΥ ΕΞΟΠΛΙΣΜΟΥ

T.K.T.D. 1.2– 25U
- 1 ΣΥΡΤΑΡΙ ΟΠΤΙΚΩΝ ΙΝΩΝ ΓΙΑ ΤΕΡΜΑΤΙΣΜΟ 12 ΙΝΩΝ ΚΑΤΑΚΟΡΥΦΟΥ ΔΙΚΤΥΟΥ DATA (1U)
- 2 PATCH PANEL ΤΩΝ 24 ΘΕΣΕΩΝ ΓΙΑ ΤΕΡΜΑΤΙΣΜΟ ΚΑΤΑΚΟΡΥΦΟΥ ΔΙΚΤΥΟΥ VOICE (2U)
- 1 PATCH PANEL ΤΩΝ 24 ΘΕΣΕΩΝ ΓΙΑ ΤΕΡΜΑΤΙΣΜΟ ΚΑΤΑΚΟΡΥΦΟΥ ΔΙΚΤΥΟΥ DATA (1U)
- 4 PATCH PANEL ΤΩΝ 24 ΘΕΣΕΩΝ ΓΙΑ ΤΕΡΜΑΤΙΣΜΟ ΟΡΙΖΟΝΤΙΟΥ ΔΙΚΤΥΟΥ VOICE – DATA (4U)
- 8 WIRE MANAGER (8U)
- 1 ΠΟΛΥΠΡΙΖΑ 6 ΘΕΣΕΩΝ (1U)
- ΕΦΕΔΡΕΙΑ (4U) ΓΙΑ ΤΗΝ ΤΟΠΟΘΕΤΗΣΗ ΕΝΕΡΓΟΥ ΕΞΟΠΛΙΣΜΟΥ

T.K.T.D. 0.3– 25U
- 1 ΣΥΡΤΑΡΙ ΟΠΤΙΚΩΝ ΙΝΩΝ ΓΙΑ ΤΕΡΜΑΤΙΣΜΟ 12 ΙΝΩΝ ΚΑΤΑΚΟΡΥΦΟΥ ΔΙΚΤΥΟΥ DATA (1U)
- 1 PATCH PANEL ΤΩΝ 24 ΘΕΣΕΩΝ ΓΙΑ ΤΕΡΜΑΤΙΣΜΟ ΚΑΤΑΚΟΡΥΦΟΥ ΔΙΚΤΥΟΥ VOICE (1U)
- 1 PATCH PANEL ΤΩΝ 24 ΘΕΣΕΩΝ ΓΙΑ ΤΕΡΜΑΤΙΣΜΟ ΚΑΤΑΚΟΡΥΦΟΥ ΔΙΚΤΥΟΥ DATA (1U)
- 2 PATCH PANEL ΤΩΝ 24 ΘΕΣΕΩΝ ΓΙΑ ΤΕΡΜΑΤΙΣΜΟ ΟΡΙΖΟΝΤΙΟΥ ΔΙΚΤΥΟΥ VOICE – DATA (2U)
- 5 WIRE MANAGER (5U)
- 1 ΠΟΛΥΠΡΙΖΑ 6 ΘΕΣΕΩΝ (1U)
- ΕΦΕΔΡΕΙΑ (3U) ΓΙΑ ΤΗΝ ΤΟΠΟΘΕΤΗΣΗ ΕΝΕΡΓΟΥ ΕΞΟΠΛΙΣΜΟΥ

T.K.T.D. 1.4– 25U
- 1 ΣΥΡΤΑΡΙ ΟΠΤΙΚΩΝ ΙΝΩΝ ΓΙΑ ΤΕΡΜΑΤΙΣΜΟ 12 ΙΝΩΝ ΚΑΤΑΚΟΡΥΦΟΥ ΔΙΚΤΥΟΥ DATA (1U)
- 1 PATCH PANEL ΤΩΝ 24 ΘΕΣΕΩΝ ΓΙΑ ΤΕΡΜΑΤΙΣΜΟ ΚΑΤΑΚΟΡΥΦΟΥ ΔΙΚΤΥΟΥ VOICE (1U)
- 1 PATCH PANEL ΤΩΝ 24 ΘΕΣΕΩΝ ΓΙΑ ΤΕΡΜΑΤΙΣΜΟ ΚΑΤΑΚΟΡΥΦΟΥ ΔΙΚΤΥΟΥ DATA (1U)
- 2 PATCH PANEL ΤΩΝ 24 ΘΕΣΕΩΝ ΓΙΑ ΤΕΡΜΑΤΙΣΜΟ ΟΡΙΖΟΝΤΙΟΥ ΔΙΚΤΥΟΥ VOICE – DATA (2U)
- 5 WIRE MANAGER (5U)
- 1 ΠΟΛΥΠΡΙΖΑ 6 ΘΕΣΕΩΝ (1U)
- ΕΦΕΔΡΕΙΑ (3U) ΓΙΑ ΤΗΝ ΤΟΠΟΘΕΤΗΣΗ ΕΝΕΡΓΟΥ ΕΞΟΠΛΙΣΜΟΥ

T.K.T.D. 2.1– 42U
- 1 ΣΥΡΤΑΡΙ ΟΠΤΙΚΩΝ ΙΝΩΝ ΓΙΑ ΤΕΡΜΑΤΙΣΜΟ 12 ΙΝΩΝ ΚΑΤΑΚΟΡΥΦΟΥ ΔΙΚΤΥΟΥ DATA (1U)
- 8 PATCH PANEL ΤΩΝ 24 ΘΕΣΕΩΝ ΓΙΑ ΤΕΡΜΑΤΙΣΜΟ ΚΑΤΑΚΟΡΥΦΟΥ ΔΙΚΤΥΟΥ VOICE (8U)
- 1 PATCH PANEL ΤΩΝ 24 ΘΕΣΕΩΝ ΓΙΑ ΤΕΡΜΑΤΙΣΜΟ ΚΑΤΑΚΟΡΥΦΟΥ ΔΙΚΤΥΟΥ DATA (1U)
- 12 PATCH PANEL ΤΩΝ 24 ΘΕΣΕΩΝ ΓΙΑ ΤΕΡΜΑΤΙΣΜΟ ΟΡΙΖΟΝΤΙΟΥ ΔΙΚΤΥΟΥ VOICE – DATA (12U)
- 11 WIRE MANAGER (11U)
- 1 ΠΟΛΥΠΡΙΖΑ 6 ΘΕΣΕΩΝ (1U)
- ΕΦΕΔΡΕΙΑ (8U) ΓΙΑ ΤΗΝ ΤΟΠΟΘΕΤΗΣΗ ΕΝΕΡΓΟΥ ΕΞΟΠΛΙΣΜΟΥ

T.K.T.D. 3.1– 42U
- 1 ΣΥΡΤΑΡΙ ΟΠΤΙΚΩΝ ΙΝΩΝ ΓΙΑ ΤΕΡΜΑΤΙΣΜΟ 12 ΙΝΩΝ ΚΑΤΑΚΟΡΥΦΟΥ ΔΙΚΤΥΟΥ DATA (1U)
- 8 PATCH PANEL ΤΩΝ 24 ΘΕΣΕΩΝ ΓΙΑ ΤΕΡΜΑΤΙΣΜΟ ΚΑΤΑΚΟΡΥΦΟΥ ΔΙΚΤΥΟΥ VOICE (8U)
- 1 PATCH PANEL ΤΩΝ 24 ΘΕΣΕΩΝ ΓΙΑ ΤΕΡΜΑΤΙΣΜΟ ΚΑΤΑΚΟΡΥΦΟΥ ΔΙΚΤΥΟΥ DATA (1U)
- 12 PATCH PANEL ΤΩΝ 24 ΘΕΣΕΩΝ ΓΙΑ ΤΕΡΜΑΤΙΣΜΟ ΟΡΙΖΟΝΤΙΟΥ ΔΙΚΤΥΟΥ VOICE – DATA (12U)
- 11 WIRE MANAGER (11U)
- 1 ΠΟΛΥΠΡΙΖΑ 6 ΘΕΣΕΩΝ (1U)
- ΕΦΕΔΡΕΙΑ (8U) ΓΙΑ ΤΗΝ ΤΟΠΟΘΕΤΗΣΗ ΕΝΕΡΓΟΥ ΕΞΟΠΛΙΣΜΟΥ

T.K.T.D. 2.2– 42U
- 1 ΣΥΡΤΑΡΙ ΟΠΤΙΚΩΝ ΙΝΩΝ ΓΙΑ ΤΕΡΜΑΤΙΣΜΟ 12 ΙΝΩΝ ΚΑΤΑΚΟΡΥΦΟΥ ΔΙΚΤΥΟΥ DATA (1U)
- 8 PATCH PANEL ΤΩΝ 24 ΘΕΣΕΩΝ ΓΙΑ ΤΕΡΜΑΤΙΣΜΟ ΚΑΤΑΚΟΡΥΦΟΥ ΔΙΚΤΥΟΥ VOICE (8U)
- 1 PATCH PANEL ΤΩΝ 24 ΘΕΣΕΩΝ ΓΙΑ ΤΕΡΜΑΤΙΣΜΟ ΚΑΤΑΚΟΡΥΦΟΥ ΔΙΚΤΥΟΥ DATA (1U)
- 11 PATCH PANEL ΤΩΝ 24 ΘΕΣΕΩΝ ΓΙΑ ΤΕΡΜΑΤΙΣΜΟ ΟΡΙΖΟΝΤΙΟΥ ΔΙΚΤΥΟΥ VOICE – DATA (11U)
- 11 WIRE MANAGER (11U)
- 1 ΠΟΛΥΠΡΙΖΑ 6 ΘΕΣΕΩΝ (1U)
- ΕΦΕΔΡΕΙΑ (9U) ΓΙΑ ΤΗΝ ΤΟΠΟΘΕΤΗΣΗ ΕΝΕΡΓΟΥ ΕΞΟΠΛΙΣΜΟΥ

T.K.T.D. 3.2– 42U
- 1 ΣΥΡΤΑΡΙ ΟΠΤΙΚΩΝ ΙΝΩΝ ΓΙΑ ΤΕΡΜΑΤΙΣΜΟ 12 ΙΝΩΝ ΚΑΤΑΚΟΡΥΦΟΥ ΔΙΚΤΥΟΥ DATA (1U)
- 8 PATCH PANEL ΤΩΝ 24 ΘΕΣΕΩΝ ΓΙΑ ΤΕΡΜΑΤΙΣΜΟ ΚΑΤΑΚΟΡΥΦΟΥ ΔΙΚΤΥΟΥ VOICE (8U)
- 1 PATCH PANEL ΤΩΝ 24 ΘΕΣΕΩΝ ΓΙΑ ΤΕΡΜΑΤΙΣΜΟ ΚΑΤΑΚΟΡΥΦΟΥ ΔΙΚΤΥΟΥ DATA (1U)
- 12 PATCH PANEL ΤΩΝ 24 ΘΕΣΕΩΝ ΓΙΑ ΤΕΡΜΑΤΙΣΜΟ ΟΡΙΖΟΝΤΙΟΥ ΔΙΚΤΥΟΥ VOICE – DATA (12U)
- 11 WIRE MANAGER (11U)
- 1 ΠΟΛΥΠΡΙΖΑ 6 ΘΕΣΕΩΝ (1U)
- ΕΦΕΔΡΕΙΑ (8U) ΓΙΑ ΤΗΝ ΤΟΠΟΘΕΤΗΣΗ ΕΝΕΡΓΟΥ ΕΞΟΠΛΙΣΜΟΥ

T.K.T.D. 4.1– 25U
- 1 ΣΥΡΤΑΡΙ ΟΠΤΙΚΩΝ ΙΝΩΝ ΓΙΑ ΤΕΡΜΑΤΙΣΜΟ 12 ΙΝΩΝ ΚΑΤΑΚΟΡΥΦΟΥ ΔΙΚΤΥΟΥ DATA (1U)
- 2 PATCH PANEL ΤΩΝ 24 ΘΕΣΕΩΝ ΓΙΑ ΤΕΡΜΑΤΙΣΜΟ ΚΑΤΑΚΟΡΥΦΟΥ ΔΙΚΤΥΟΥ VOICE (2U)
- 1 PATCH PANEL ΤΩΝ 24 ΘΕΣΕΩΝ ΓΙΑ ΤΕΡΜΑΤΙΣΜΟ ΚΑΤΑΚΟΡΥΦΟΥ ΔΙΚΤΥΟΥ DATA (1U)
- 2 PATCH PANEL ΤΩΝ 24 ΘΕΣΕΩΝ ΓΙΑ ΤΕΡΜΑΤΙΣΜΟ ΟΡΙΖΟΝΤΙΟΥ ΔΙΚΤΥΟΥ VOICE – DATA (2U)
- 6 WIRE MANAGER (6U)
- 1 ΠΟΛΥΠΡΙΖΑ 6 ΘΕΣΕΩΝ (1U)
- ΕΦΕΔΡΕΙΑ (4U) ΓΙΑ ΤΗΝ ΤΟΠΟΘΕΤΗΣΗ ΕΝΕΡΓΟΥ ΕΞΟΠΛΙΣΜΟΥ

T.K.T.D. 4.2– 25U
- 1 ΣΥΡΤΑΡΙ ΟΠΤΙΚΩΝ ΙΝΩΝ ΓΙΑ ΤΕΡΜΑΤΙΣΜΟ 12 ΙΝΩΝ ΚΑΤΑΚΟΡΥΦΟΥ ΔΙΚΤΥΟΥ DATA (1U)
- 1 PATCH PANEL ΤΩΝ 24 ΘΕΣΕΩΝ ΓΙΑ ΤΕΡΜΑΤΙΣΜΟ ΚΑΤΑΚΟΡΥΦΟΥ ΔΙΚΤΥΟΥ VOICE (1U)
- 1 PATCH PANEL ΤΩΝ 24 ΘΕΣΕΩΝ ΓΙΑ ΤΕΡΜΑΤΙΣΜΟ ΚΑΤΑΚΟΡΥΦΟΥ ΔΙΚΤΥΟΥ DATA (1U)
- 2 PATCH PANEL ΤΩΝ 24 ΘΕΣΕΩΝ ΓΙΑ ΤΕΡΜΑΤΙΣΜΟ ΟΡΙΖΟΝΤΙΟΥ ΔΙΚΤΥΟΥ VOICE – DATA (2U)
- 5 WIRE MANAGER (6U)
- 1 ΠΟΛΥΠΡΙΖΑ 6 ΘΕΣΕΩΝ (1U)
- ΕΦΕΔΡΕΙΑ (4U) ΓΙΑ ΤΗΝ ΤΟΠΟΘΕΤΗΣΗ ΕΝΕΡΓΟΥ ΕΞΟΠΛΙΣΜΟΥ

K.K.T. 1.3– 2x42U
- 5 ΟΡΙΟΛΩΡΙΔΑ ΤΥΠΟΥ IDC 110 ΓΙΑ ΤΕΡΜΑΤΙΣΜΟ ΔΙΚΤΥΟΥ ΚΟΡΜΟΥ VOICE (5U)
- 10 ΟΡΙΟΛΩΡΙΔΕΣ ΤΥΠΟΥ IDC 110 ΓΙΑ ΤΕΡΜΑΤΙΣΜΟ ΚΑΤΑΚΟΡΥΦΟΥ ΔΙΚΤΥΟΥ VOICE (10U)
- 4 ΟΡΙΟΛΩΡΙΔΕΣ ΤΥΠΟΥ IDC 110 ΠΡΟΒΛΕΨΗ ΓΙΑ ΤΕΡΜΑΤΙΣΜΟ ΤΩΝ ΚΑΛΩΔΙΩΝ ΑΠΟ ΤΟ ΤΗΛ.ΚΕΝΤΡΟ (4U)
- 2 PATCH PANEL ΤΩΝ 24 ΘΕΣΕΩΝ ΓΙΑ ΤΕΡΜΑΤΙΣΜΟ ΟΡΙΖΟΝΤΙΟΥ ΔΙΚΤΥΟΥ VOICE (2U)
- 1 PATCH PANEL ΤΩΝ 24 ΘΕΣΕΩΝ ΓΙΑ ΔΙΑΣΥΝΔΕΣΗ ΜΕ ΤΟΝ Κ.Κ.Τ. (1U)
- 22 WIRE MANAGER (22U)
- 2 ΠΟΛΥΠΡΙΖΑ 6 ΘΕΣΕΩΝ (2U)
- ΕΦΕΔΡΕΙΑ (16U) ΓΙΑ ΤΗΝ ΤΟΠΟΘΕΤΗΣΗ ΕΝΕΡΓΟΥ ΕΞΟΠΛΙΣΜΟΥ

K.K.D. 1.3– 2x42U
- 1 ΣΥΡΤΑΡΙ ΟΠΤΙΚΩΝ ΙΝΩΝ ΜΕ 24 ΚΟΝΕΚΤΟΡΕΣ ΓΙΑ ΤΕΡΜΑΤΙΣΜΟ 24 ΙΝΩΝ ΔΙΚΤΥΟΥ ΚΟΡΜΟΥ DATA (1U)
- 1 ΣΥΡΤΑΡΙ ΟΠΤΙΚΩΝ ΙΝΩΝ ΜΕ 12 ΚΟΝΕΚΤΟΡΕΣ ΓΙΑ ΤΕΡΜΑΤΙΣΜΟ 12 ΙΝΩΝ ΔΙΚΤΥΟΥ ΚΟΡΜΟΥ DATA (1U)
- 7 ΣΥΡΤΑΡΙΑ ΟΠΤΙΚΩΝ ΙΝΩΝ ΜΕ 24 ΚΟΝΕΚΤΟΡΕΣ ΓΙΑ ΤΕΡΜΑΤΙΣΜΟ ΚΑΤΑΚΟΡΥΦΟΥ ΔΙΚΤΥΟΥ DATA (7U)
- 1 ΣΥΡΤΑΡΙ ΟΠΤΙΚΩΝ ΙΝΩΝ ΜΕ 12 ΚΟΝΕΚΤΟΡΕΣ ΓΙΑ ΤΕΡΜΑΤΙΣΜΟ ΚΑΤΑΚΟΡΥΦΟΥ ΔΙΚΤΥΟΥ DATA (1U)
- 6 PATCH PANEL ΤΩΝ 24 ΘΕΣΕΩΝ ΓΙΑ ΤΕΡΜΑΤΙΣΜΟ ΚΑΤΑΚΟΡΥΦΟΥ ΔΙΚΤΥΟΥ DATA (6U)
- 2 PATCH PANEL ΤΩΝ 24 ΘΕΣΕΩΝ ΓΙΑ ΤΕΡΜΑΤΙΣΜΟ ΟΡΙΖΟΝΤΙΟΥ ΔΙΚΤΥΟΥ DATA (2U)
- 1 PATCH PANEL ΤΩΝ 24 ΘΕΣΕΩΝ ΓΙΑ ΔΙΑΣΥΝΔΕΣΗ ΜΕ ΤΟΝ Κ.Κ.Τ. (1U)
- 19 WIRE MANAGER (19U)
- 2 ΠΟΛΥΠΡΙΖΑ 6 ΘΕΣΕΩΝ (2U)
- ΕΦΕΔΡΕΙΑ (16U) ΓΙΑ ΤΗΝ ΤΟΠΟΘΕΤΗΣΗ ΕΝΕΡΓΟΥ ΕΞΟΠΛΙΣΜΟΥ

ΑΝΑΘ.	ΗΜΕΡΟΜΗΝΙΑ	ΣΧΕΔΙΑΣΗ	ΕΛΕΓΧΟΣ	ΕΓΚΡΙΣΗ	ΠΕΡΙΓΡΑΦΗ
1	18-09-2009	ΜΠΑ	ΓΠΟ	ΔΚ	ΑΛΛΑΓΕΣ ΛΟΓΩ ΕΠΙΚΑΙΡΟΠΟΙΗΣΗΣ ΤΕΥΧΩΝ

ΕΡΓΟΔΟΤΗΣ : ΔΗΜΟΚΡΙΤΕΙΟ ΠΑΝΕΠΙΣΤΗΜΙΟ ΘΡΑΚΗΣ

ΚΛΕΙΔΑ : στάθμη ±0.00

ΕΡΓΟ : ΚΤΙΡΙΑΚΕΣ ΕΓΚΑΤΑΣΤΑΣΕΙΣ ΤΜΗΜΑΤΩΝ ΕΘΝΟΛΟΓΙΑΣ – ΙΣΤΟΡΙΑΣ ΚΑΙ ΦΙΛΟΛΟΓΙΑΣ

ΜΕΛΕΤΗΤΕΣ :
ΓΡΑΦΕΙΟ ΔΟΞΙΑΔΗ
ΣΥΜΒΟΥΛΟΙ ΓΙΑ ΑΝΑΠΤΥΞΗ ΚΑΙ ΟΙΚΙΣΤΙΚΗ Α.Ε.
ΛΔΚ – ΣΥΜΒΟΥΛΟΙ ΤΕΧΝΙΚΩΝ ΚΑΙ ΑΝΑΠΤΥΞΙΑΚΩΝ ΕΡΓΩΝ

ΣΤΑΔΙΟ ΜΕΛΕΤΗΣ : ΜΕΛΕΤΗ ΕΦΑΡΜΟΓΗΣ Η/Μ ΕΓΚΑΤΑΣΤΑΣΕΩΝ

ΤΙΤΛΟΣ : ΔΙΑΓΡΑΜΜΑ 1/4

ΤΗΛΕΦΩΝΑ/DATA

	ΔΗΕ/754	Α0	ΚΛΙΜΑΚΑ	---
ΜΕΛΕΤΗ : ΓΜ	03.04.00		ΑΡΙΘΜΟΣ ΣΧΕΔΙΟΥ	
ΣΧΕΔΙΑΣΗ : ΤΖ	07.04.00		TP 901	01
ΕΛΕΓΧΟΣ : ΓΜ	10.04.00			

ΕΓΚΡΙΣΗ

Υπογραφή

ΣΦΡΑΓΙΔΑ ΜΕΛΕΤΗΤΗ

COPYRIGHT OF LDK CONSULTANTS Ltd.